Ex Zweihandsteuerung

Produktbeschreibung

Die Exepd Zweihandsteuerung vom Typ A21-E1-02609 ist so konzipiert, dass auf kleinstem Raum der geforderte Mindestabstand zwischen den beiden Betätigungsschaltern eingehalten wird.
Zusätzlich zu den beiden Betätigungsschaltern ist die Steuerung mit einem NotAus Schlagschalter ausgestattet. Die Vor-Ort-Steuerstelle ist bescheinigt für explosionsgefährdeten Bereich der Zone 1/2 und Zone 21/22. Als Lieferant, spezialisiert für Kundenspezifische Lösungen, liefern wir Ihnen die beschriebene Zweihandsteuerung innerhalb von 8 Werktagen.

Technische Daten

Werkstoff:	Glasfaserverstärktes Polyester
Farbe:	Tiefschwarz, RAL 9005
Schutzart:	IP 65
Einsatztemperatur:	-20°C bis +40°C (Standard)
Zündschutzart:	II 2G Ex ed IIC T6 Gb II 2D Ex tb IIIC T80°C
Zertifikat:	TPS 07 ATEX 61951 1
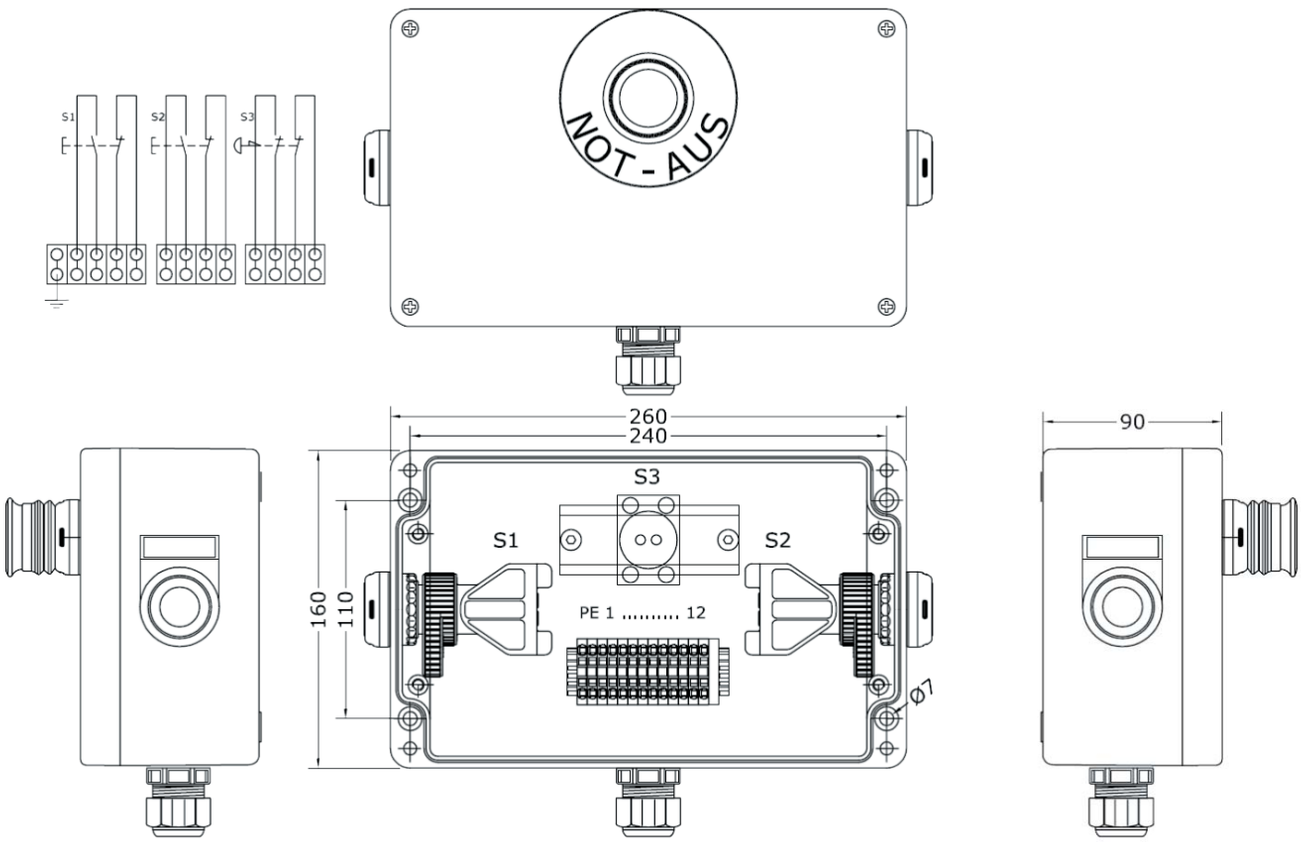
Aufbauskizze